PENSAMIENTO TECNOLÓGICO PARA LA INYECCIÓN DE PLÁSTICO

Tecnología I_DI

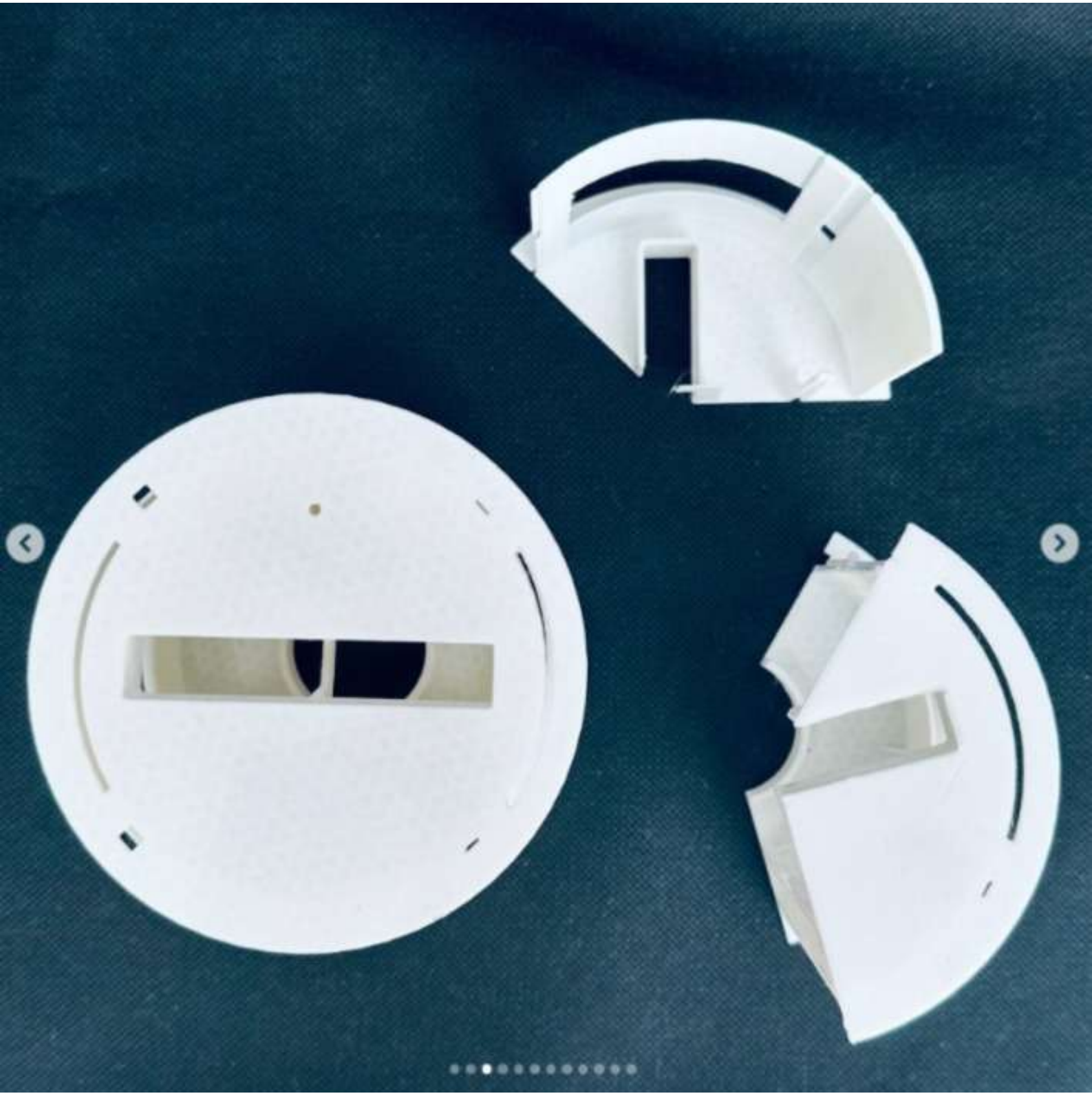

LU
SOL

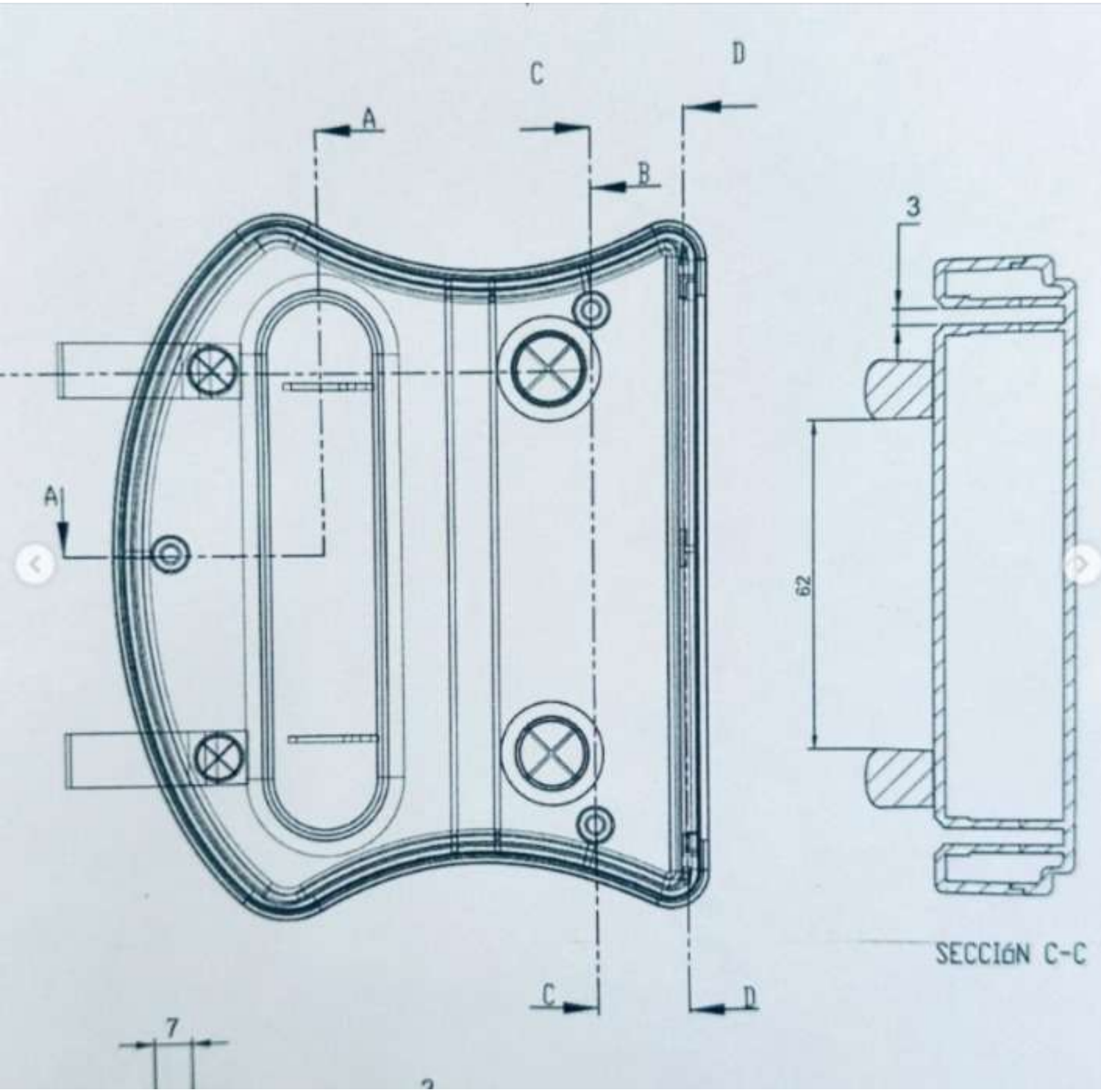
A
B
C
D
A
C
D
7
3
62
SECCIÓN C-C

Liked Songs
SHUFFLE PLAY
Don't Wanna
HAIM • Don't Wanna
Us And Them - Live At...
Pink Floyd • Us And Them (L...
Fearless - 2011 Remast...
Pink Floyd • Meddle (2011 R...
Shangri-La
EOB • Earth
In Spite of Ourselves (f...
John Prine, Iris DeMent •...
Angel from Montgomery
John Prine • John Prine
Rock the Casbah - Re...
The Clash • Combat Rock (R...
Should I Stay or Shoul...
The Clash • Combat Rock (R...

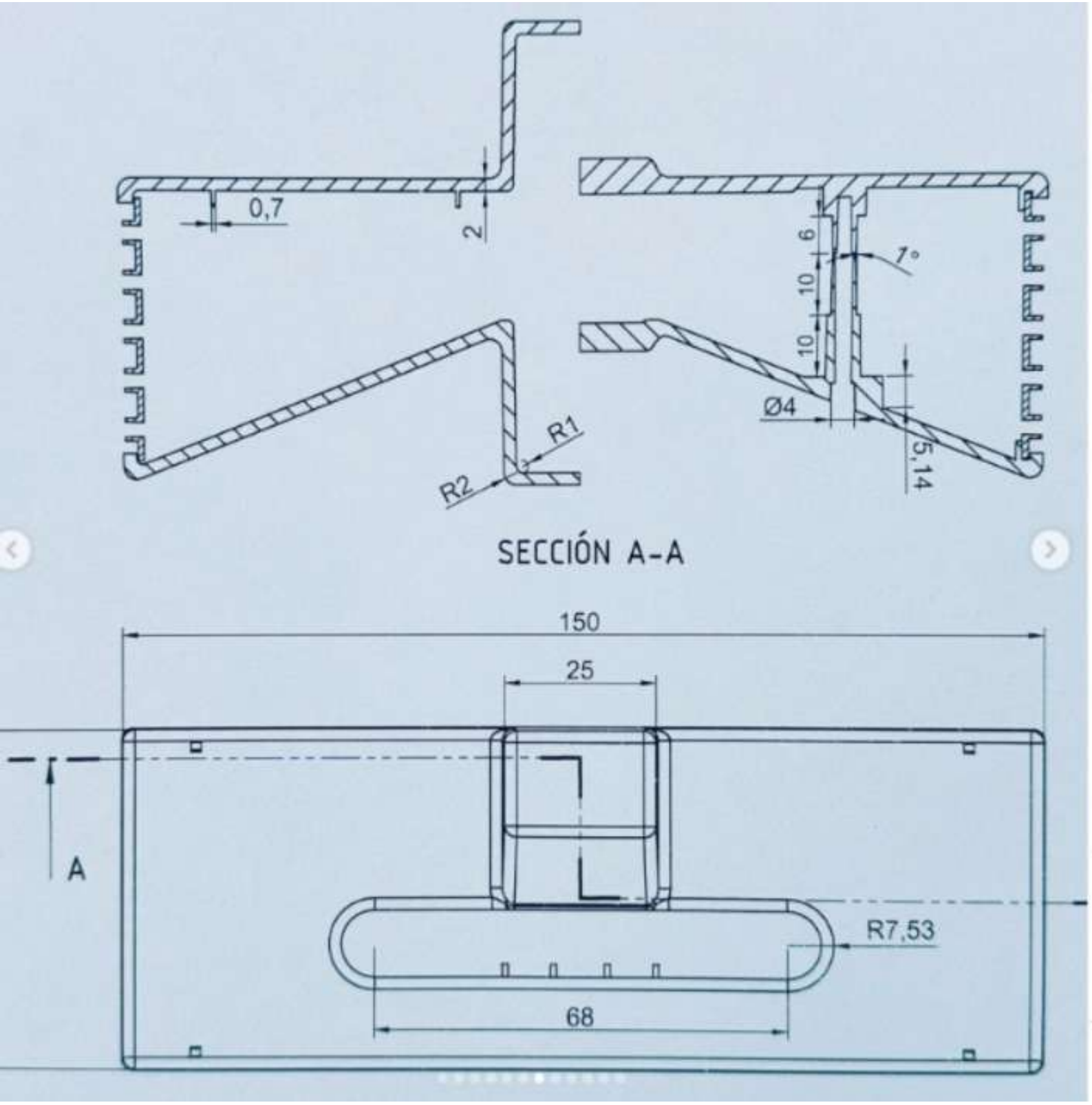
0,7
2
6
10
10
1°
Ø4
5,14
R1
R2
SECCIÓN A-A
150
25
A
R7,53
68

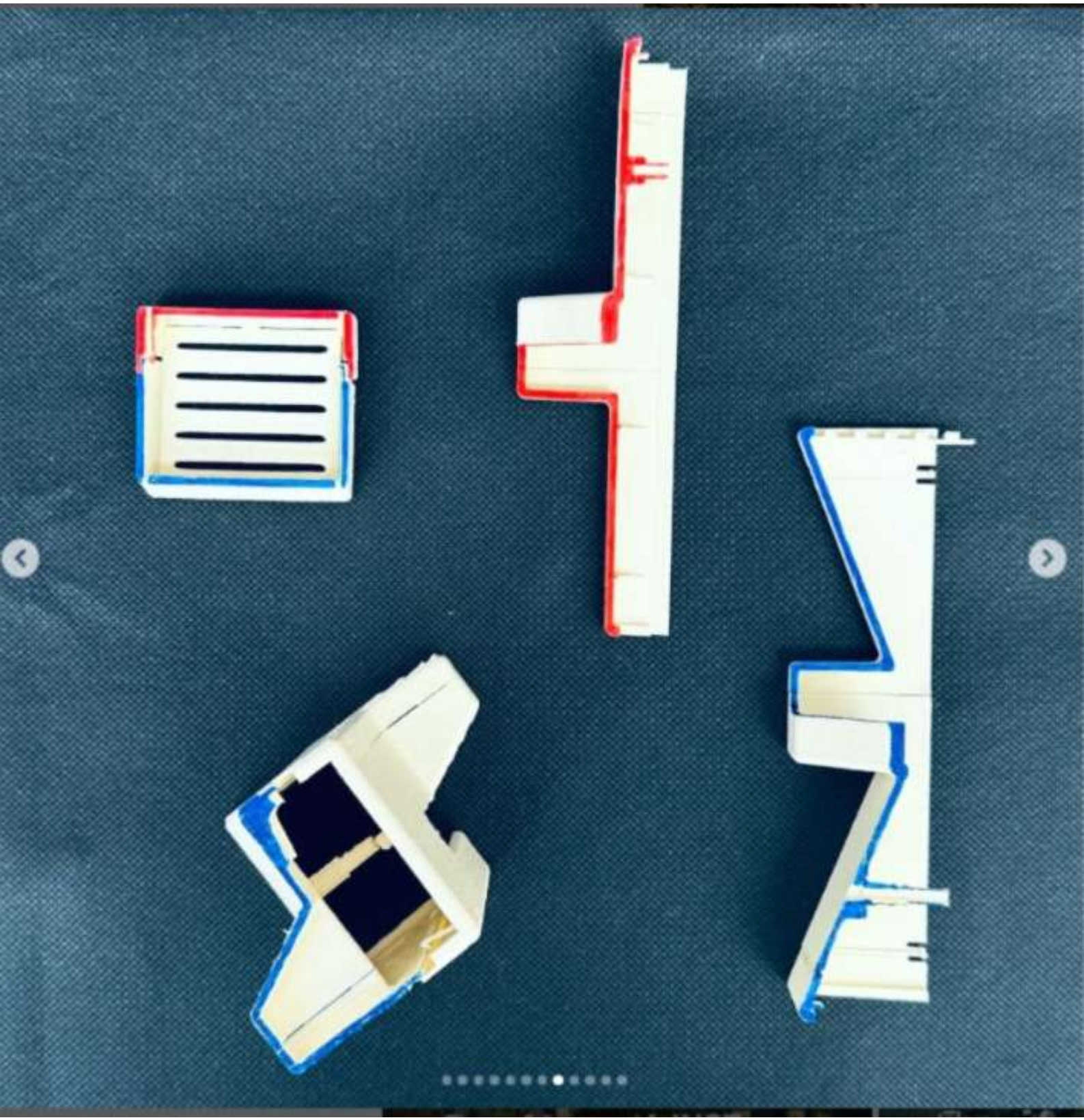

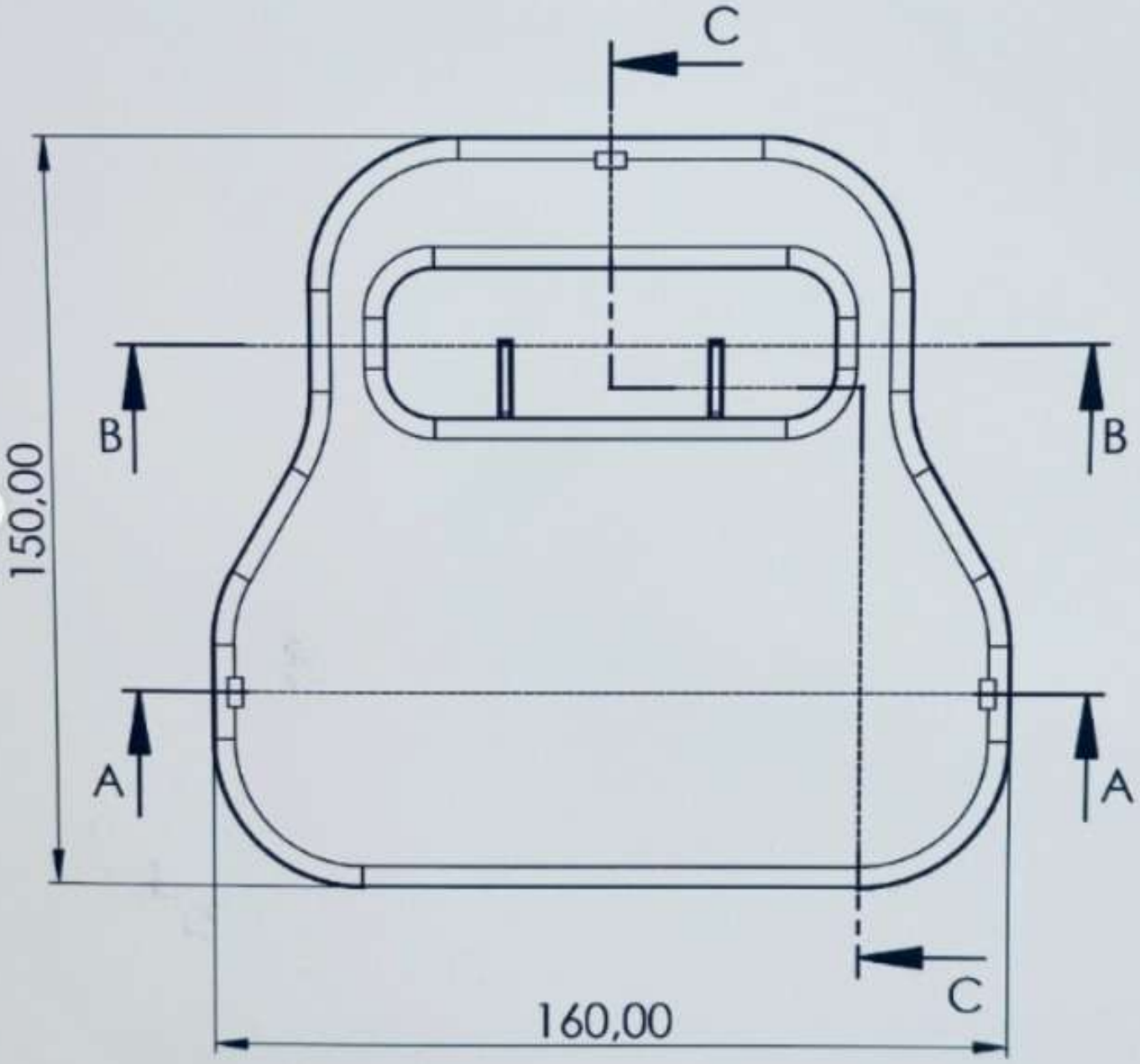
C
B
B
150,00
A
A
C
160,00

2025

#INGRESO2

TALLER
N2

Dance, dance with
me, dance

Tecnolog1a
Diseño Industrial
Pensamiento Tecnológico
para la Inyección de Plástico
Prof. Asistente D.I. Carlos Serra
Adscripto Egresado D.I. Javier Abraham
Adscriptos Estudiantes
José Boggio
Luca Gargiulo
Robertino Gonzalo
Iván Gómez
Gabriel Heredia
Nicolás Miño
Mariana Trippel
Uriel Zanotti
FAUD

#INGRESO2

GRESO2025

2025

Tecnolog1a
Diseño Industrial
Pensamiento Tecnológico
para la Inyección de Plástico
Dispositivo: Soporte de teléfono con amplificación del sonido pasivo.
Los proyectos exhibidos son el resultado reflejador de un pensamiento tecnológico que nuestros estudiantes construyen para comprender la materialización y ensamblaje de piezas en material polimérico termoplástico, bajo el proceso de conformado por inyección de plástico.
Les permitió comprender el estudio de la relación entre arquitectura de producto modular y arquitectura de molde compleja modular, a través de dispositivos postizos y carros laterales en moldes intercambiables, lo que permite una estandarización abierta del producto y no cerradas sino variantes que ofrecen regular la variación a un coste rentable.
De esta manera los estudiantes descubren que, en estos casos, no todas las piezas demandan un molde exclusivo, si no que al interactuar concepto de arquitectura piezas-molde, pueden ir generando, con un único molde complejo, posibilidades de variables de piezas métricas y por ende del producto. Permitiendo la personalización por parte del cliente usuario, como así el cliente industria según el contexto.
Se pueden observar el desarrollo de detalles técnicos, de ensambles, maquetas y gráfico expresivo, a través de las posibilidades que brinda la inyección por presión, como lo son los recursos de armado en línea de montaje rápido con trabas snap fit, torretas y labios perimetrales de auto centrado de piezas.
unc
FAUD
FAUD
#ING

#INGRESO2025

SOPORTE DE TELÉFONO
AMPLIFICADOR DE SONIDO

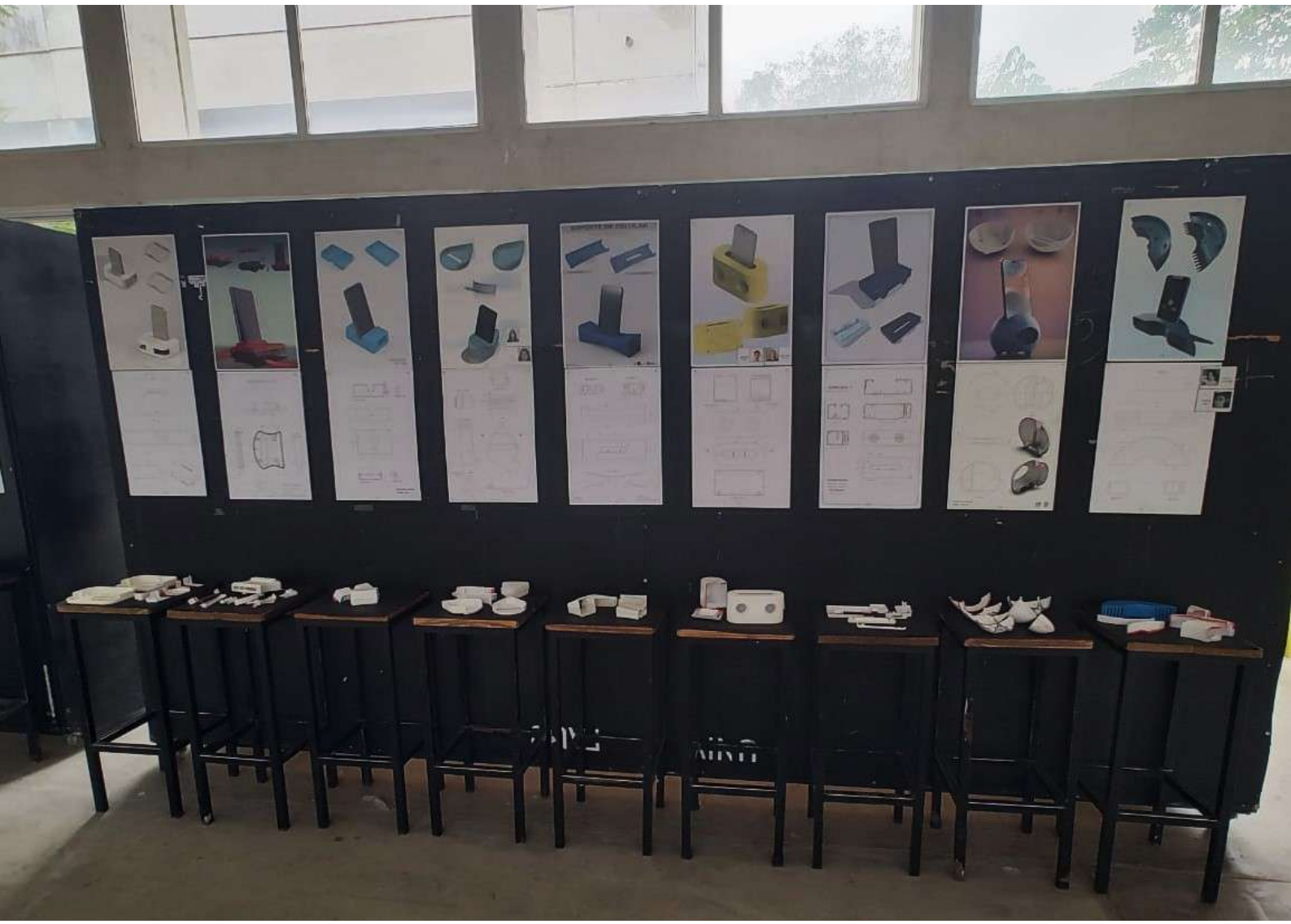

Tecnolog1a
Diseño Industrial
Pensamiento Tecnológico
para la Inyección de Plástico
Prof. Titular Esp. D.I. Iván Plaza
Prof. Adjunta Mgtr. D.I. Valeria Ponce
Prof. Asistente Esp. D.I. Juan Andrada
Prof. Asistente D.I. ClaudioDuce
Prof. Asistente D.I. Fabricio Lozano
Prof. Asistente D.I. Ariel Miró
Prof. Asistente D.I. Leonardo Rubio
Prof. Asistente D.I. Carlos Serra
Adscripta Egresada D.I. Alicia Brizuela
Adscripta Egresada D.I. Javier Abraham
Adscriptos Estudiantes
José Boggio
Luca Gangoso
Robertino Gennaro
Iván Gómez
Gabriel Heredia
Nicolás Miño
Mariana Trippel
Uriel Zanetti
FAUD
70 FAUD

GRESO2025